MINI #STAYHOME ACTIVITY KIT.

PRINT OR DOWNLOAD TO YOUR TABLET
OR SMARTPHONE TO GET STARTED.

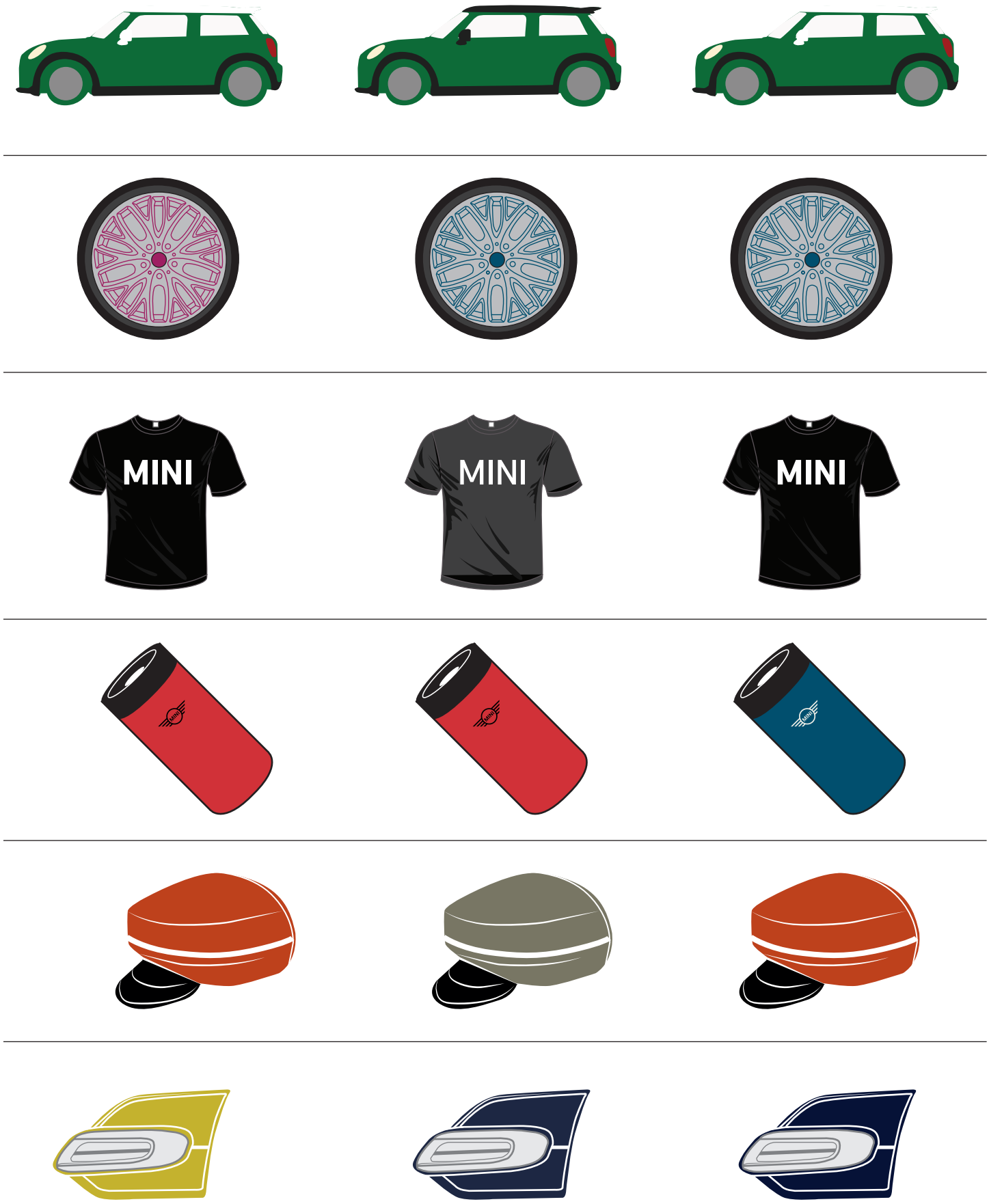

MINI MATCHING GAME.

MINI COLOURING PAGE.

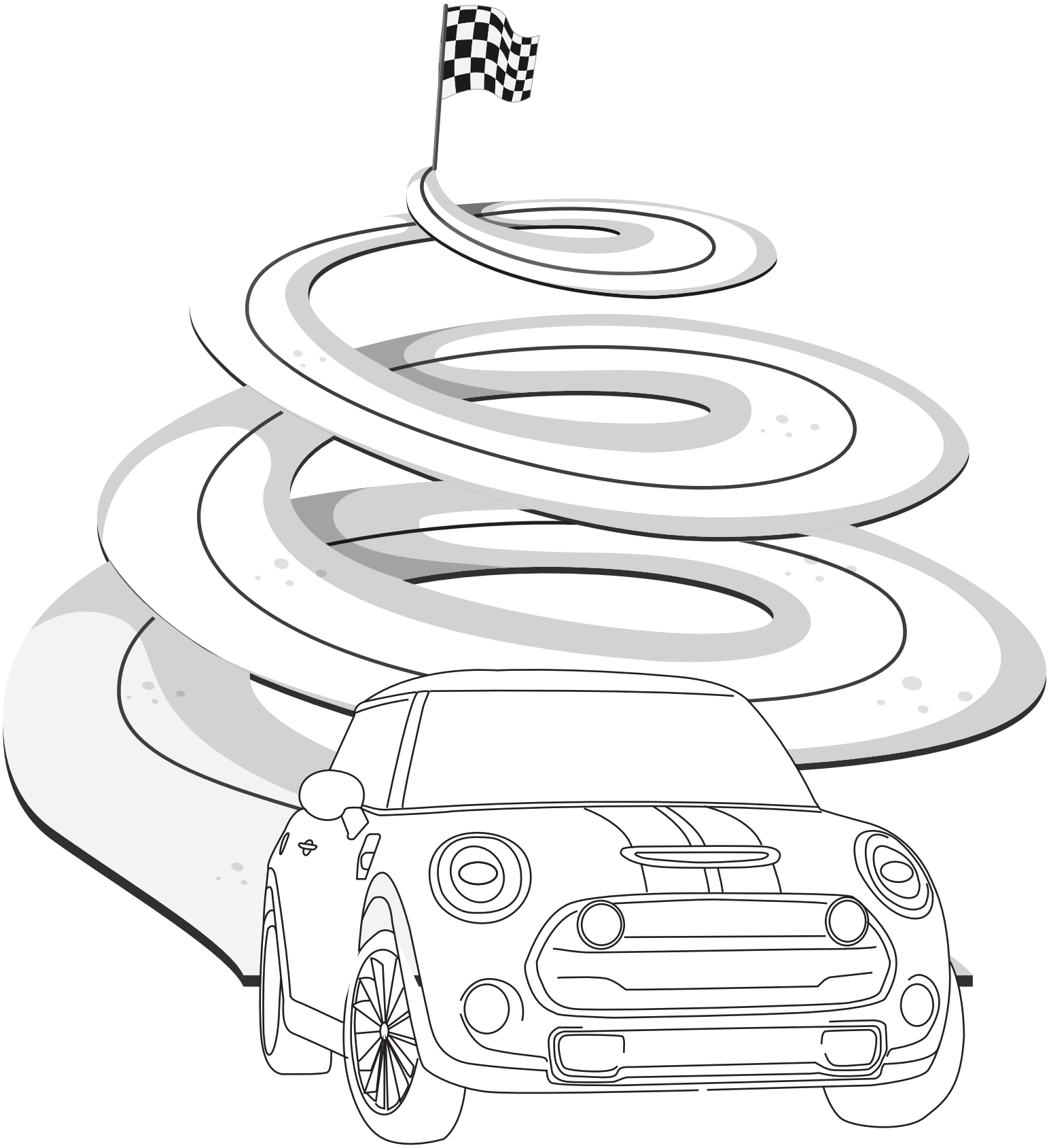

MINI COLOURING PAGE.

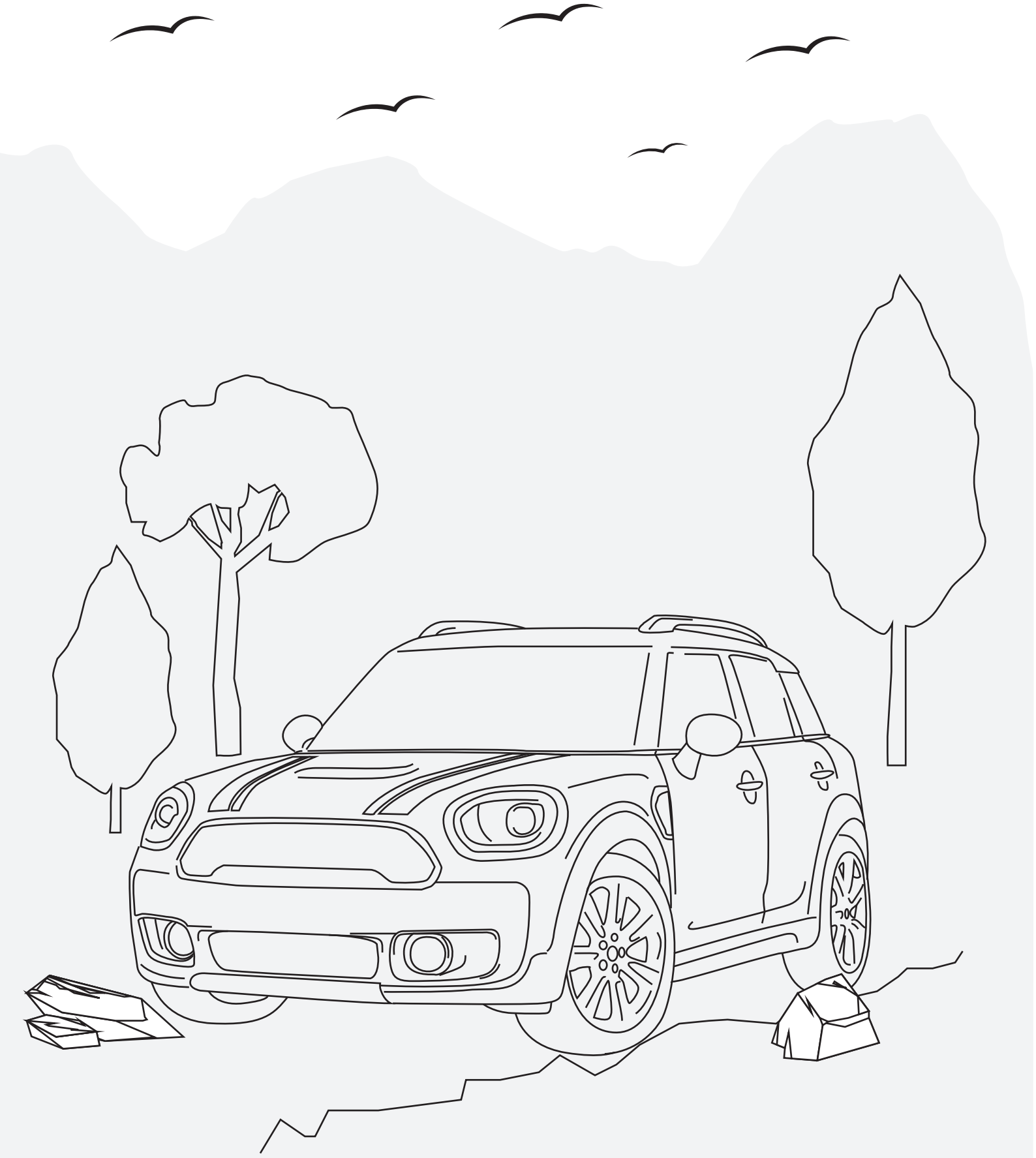

MINI COLOURING PAGE.

MINI COLOURING PAGE.

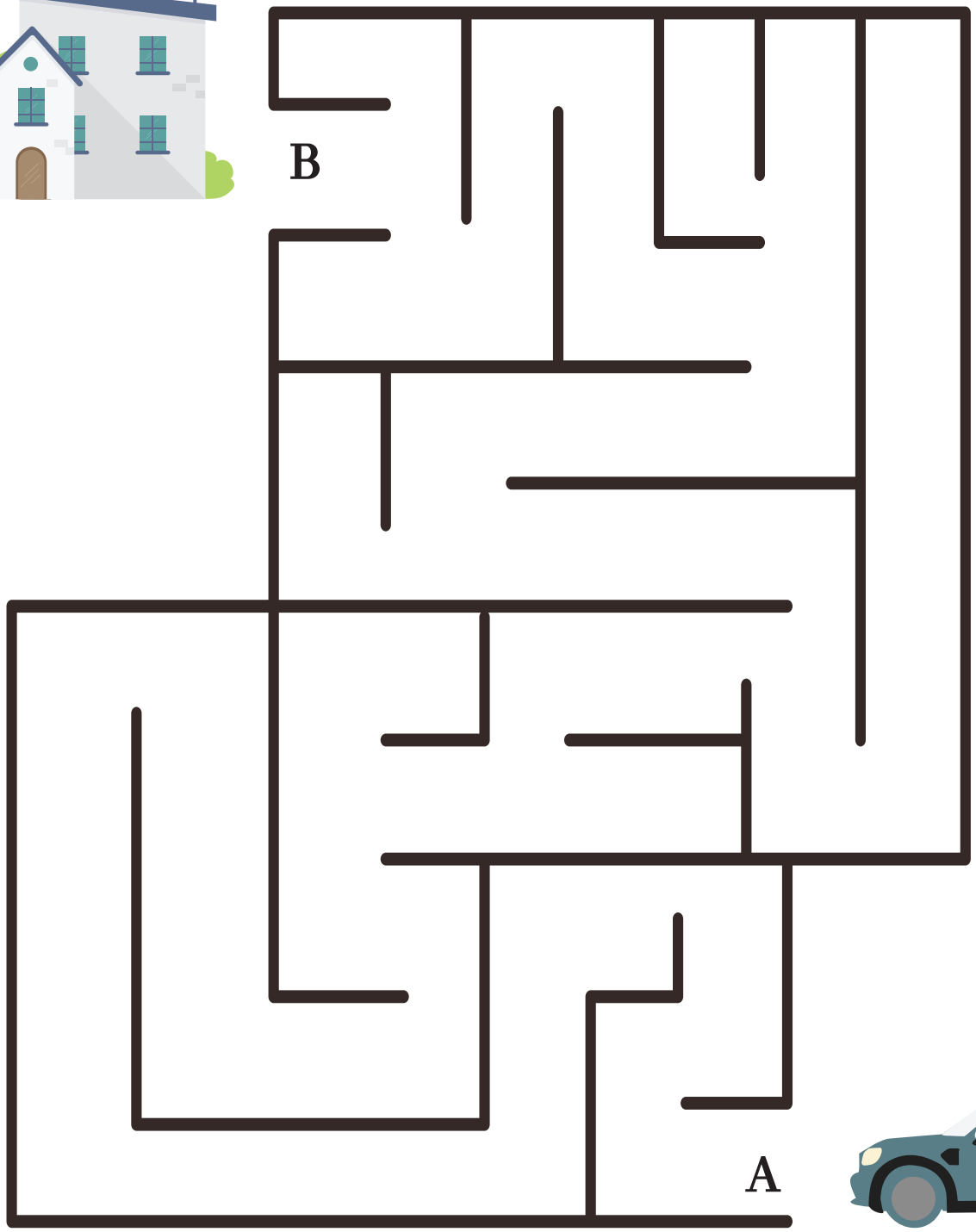

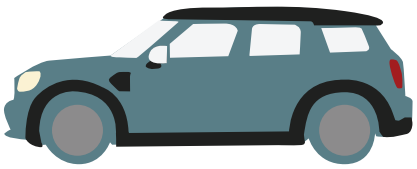

MINI MAZE.

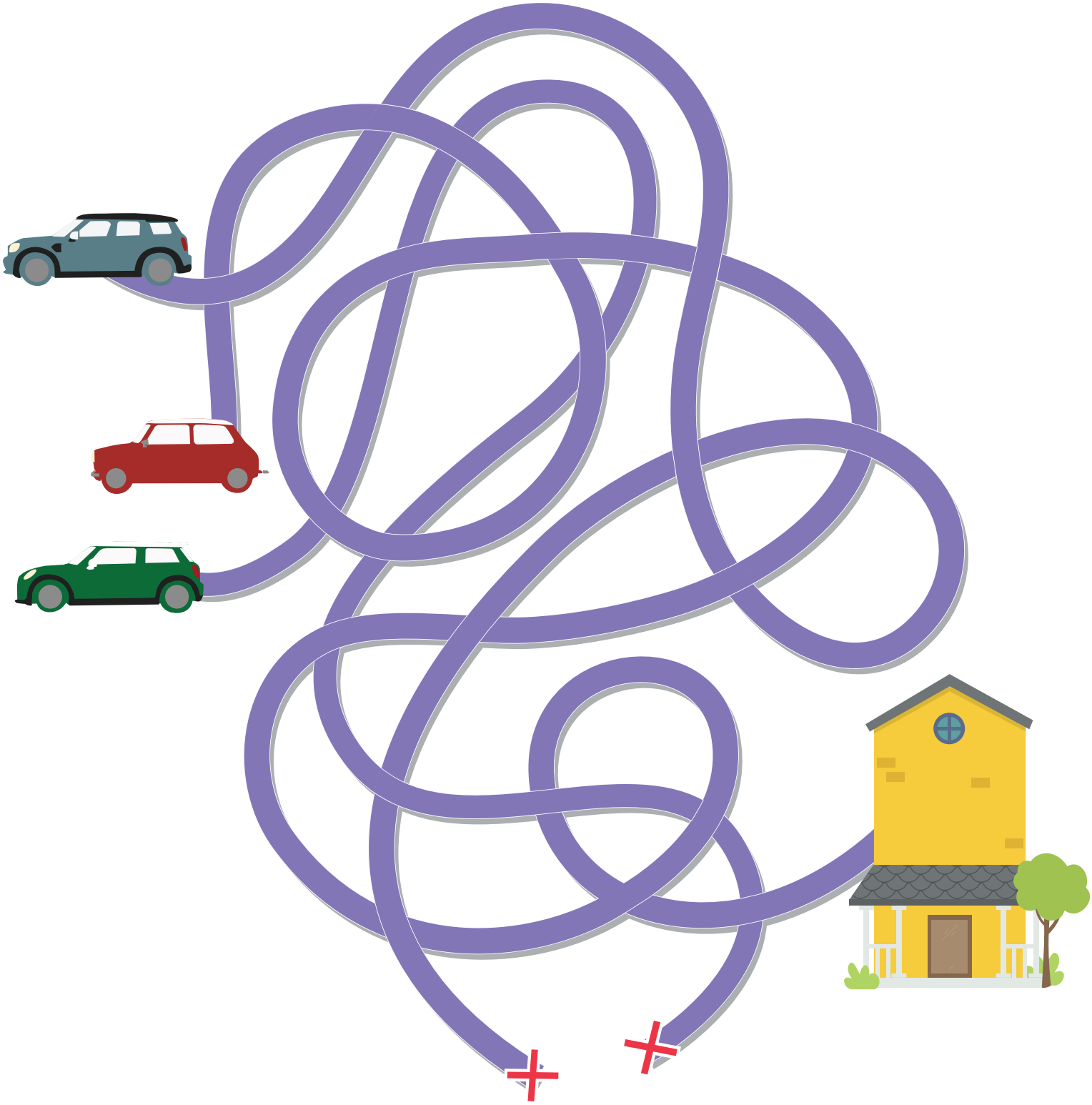

MINI MAZE.

MINI MAZE.

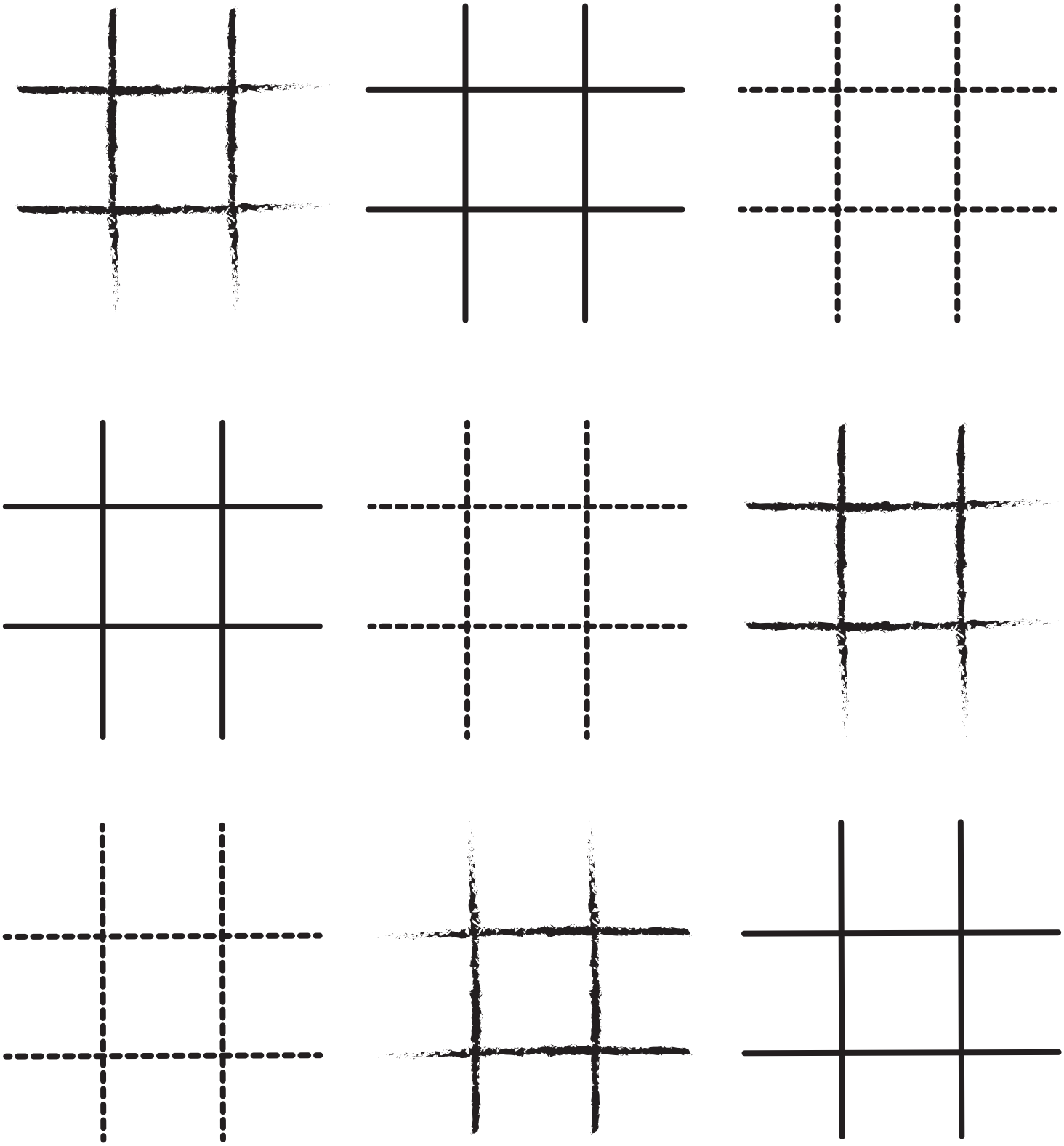

MINI TIC. TAC. TOE.

MINI FOLD-UP CAR.

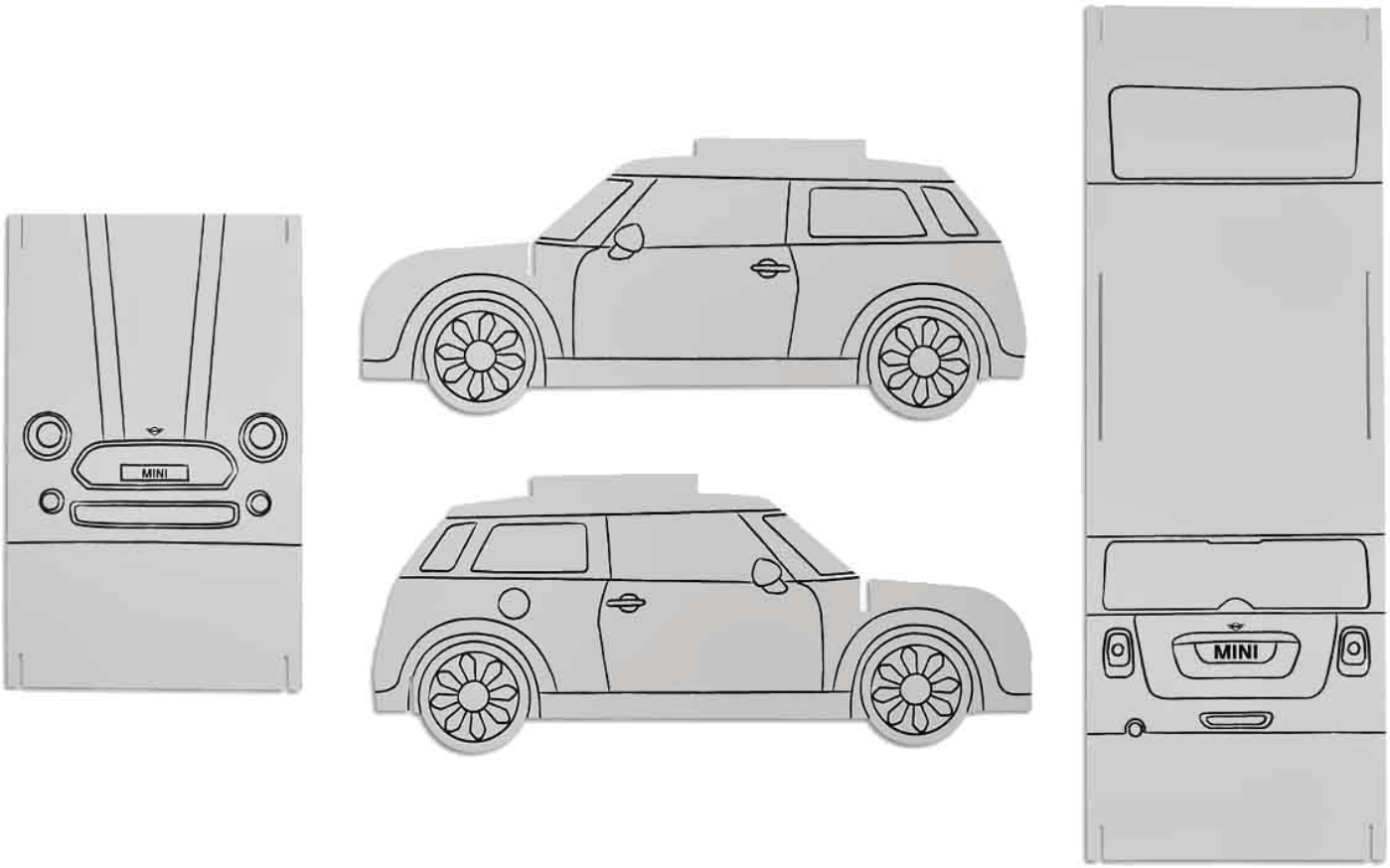

MINI FOLD-UP CAR.

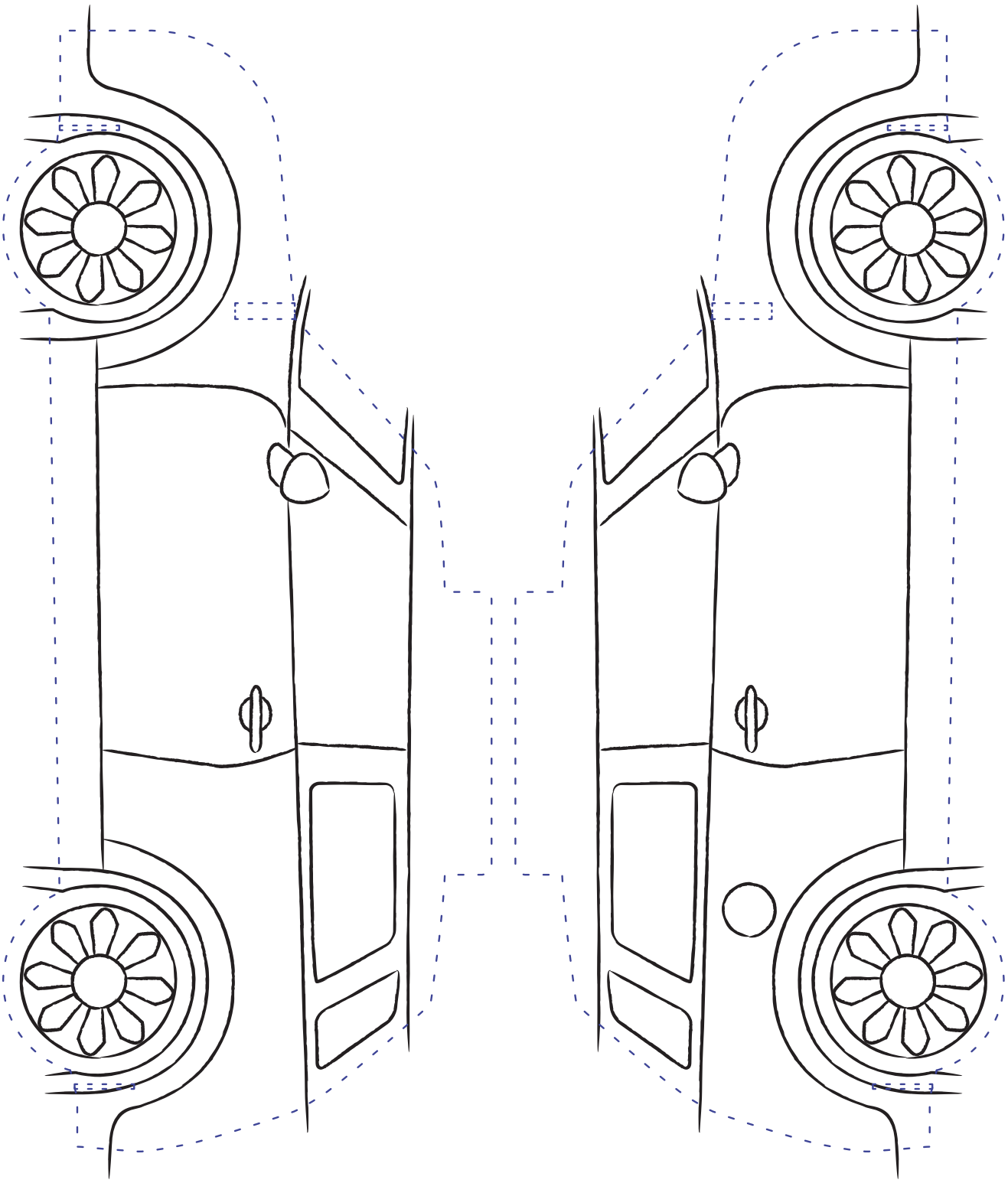

Cutting

Fold

MINI FOLD-UP CAR.

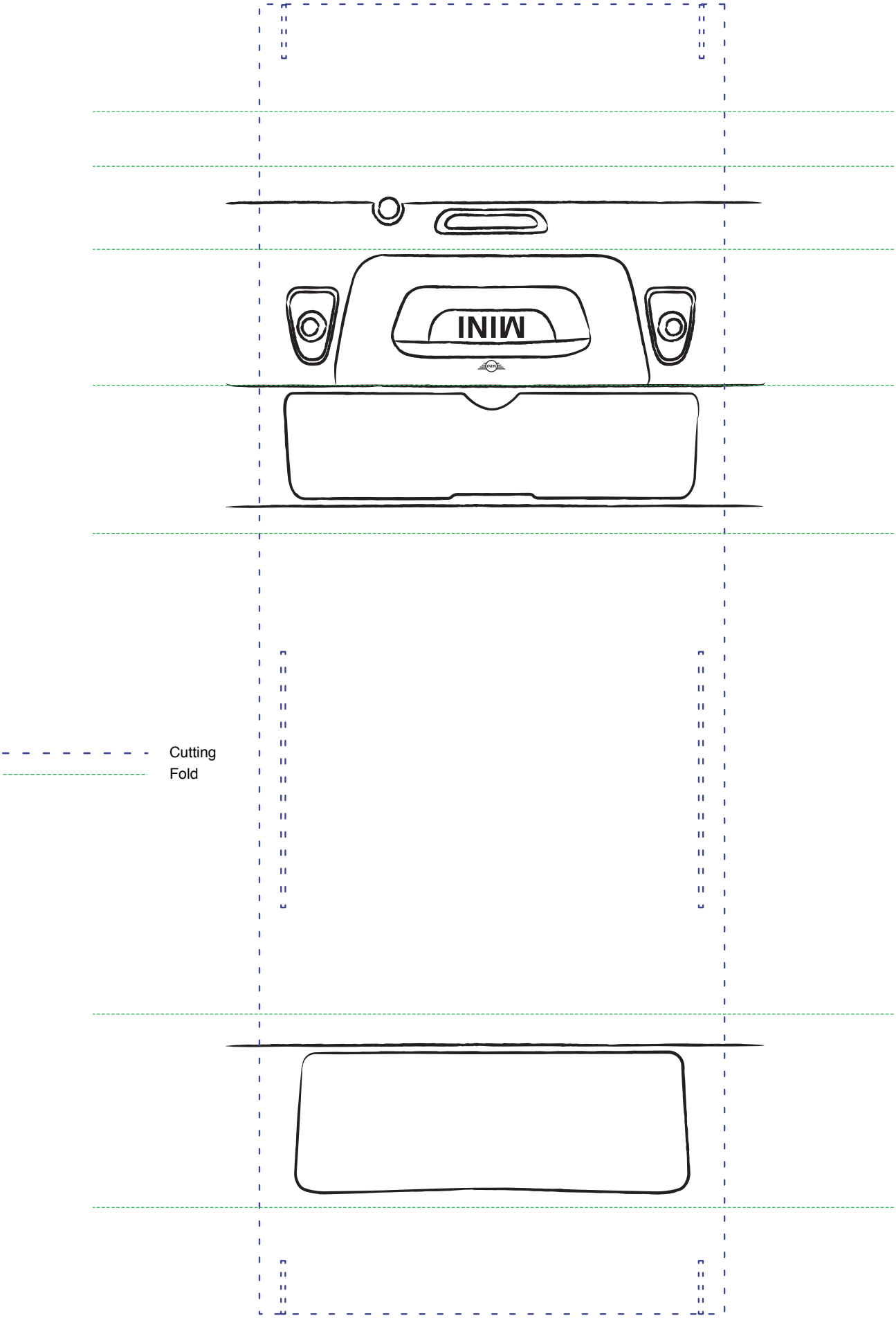

MINI FOLD-UP CAR.

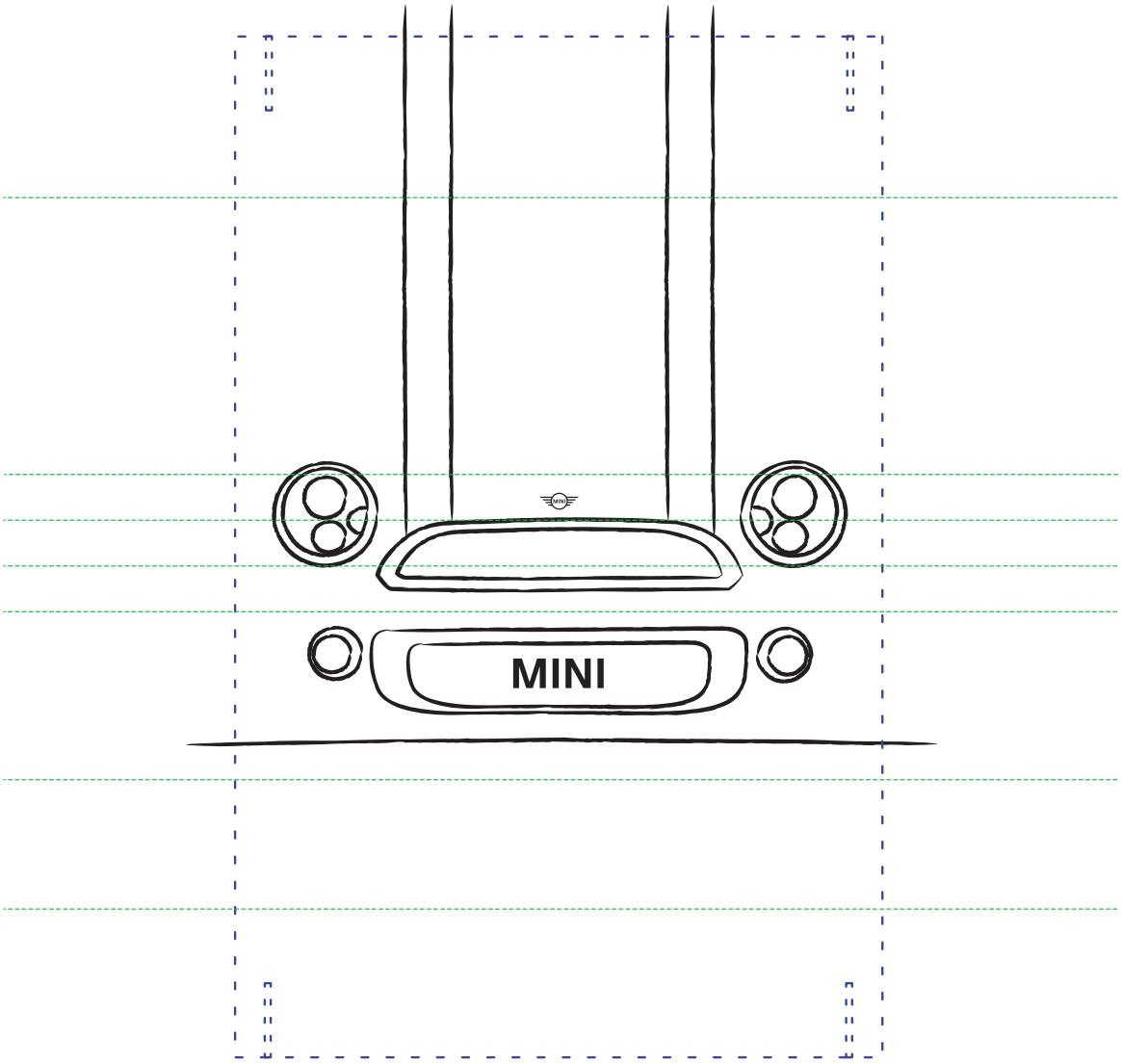

Cutting

Fold

MINI FOLD-UP CAR.